OSAZENÍ ČOV MICROCLAR AT10 (bez výskytu podzemní vody)

Půdorys

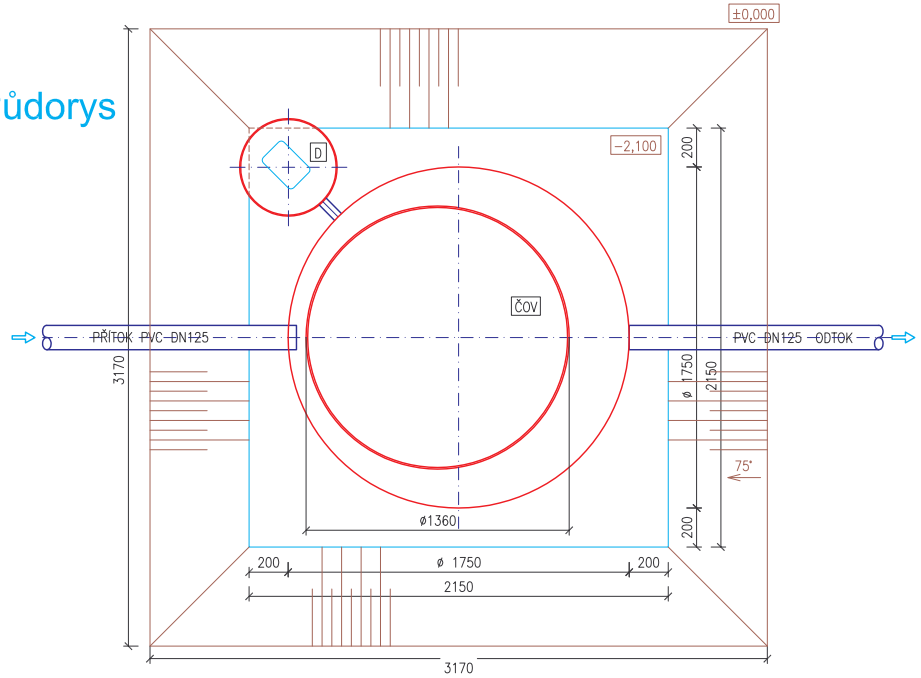

Řez

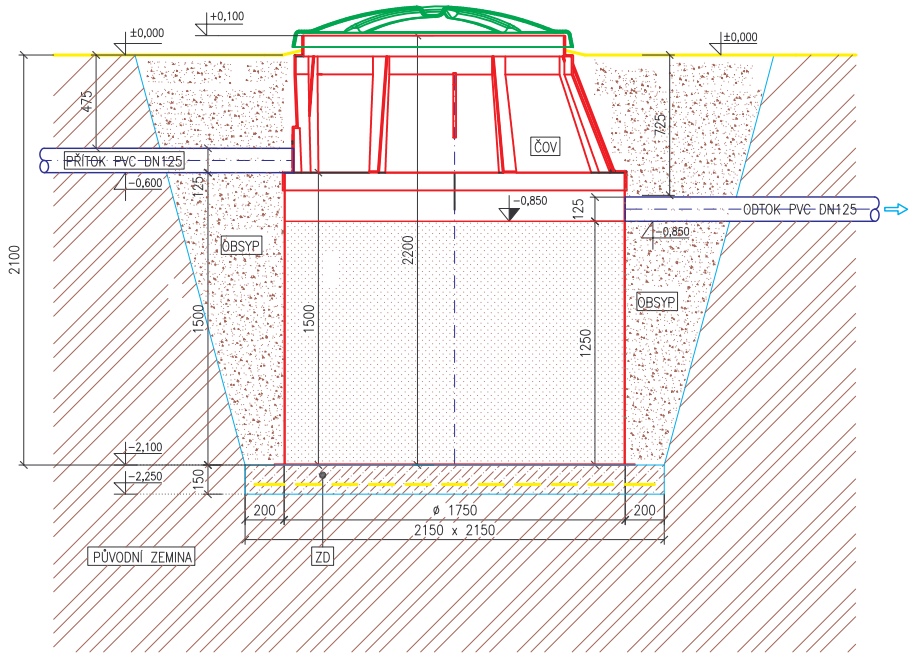

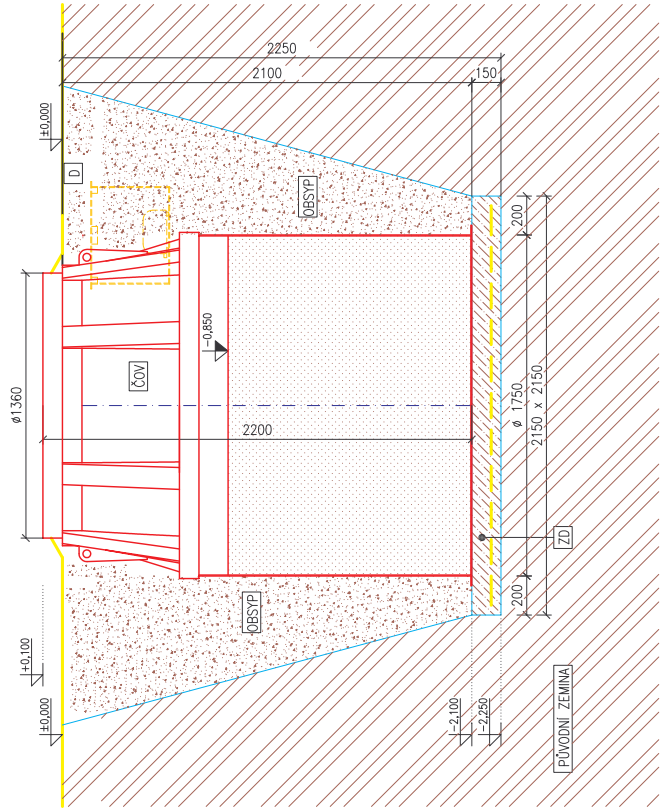

Řez

Legenda:

ČOV
BIOLOGICKÁ ČISTÍRNA ODPADNÍCH VOD
TYP: MICROCLAR AT10
PLASTOVÁ NÁDRŽ ø1750mm, v.2200mm

D
PLASTOVÁ ŠACHTA NA MEMBRÁNOVÉ DMÝCHADLO ø500mm, v.400mm

ZD
BETONOVÁ ZÁKLADOVÁ DESKA S KARI SÍTÍ
BETON B15, KARI SÍŤ Q188

OBSYP
PÍSEK NEBO TŘÍDĚNÝ DROBNÝ ŠTĚRK,
PŘÍPADNĚ ZPĚTNÝ OBSYP Z PŘEDSITÉHO VÝKOPOVÉHO MATERIÁLU
BEZ KAMENŮ, JÍLU

MICROCLAR AT10	M 1:25